数字运动传感器——3D加速度传感器（±2g/±4g/±8g）+3D磁力计

FXOS8700CQ

建议不要在新设计中使用该软件
建议不要在新设计中使用本页介绍的产品。

Last Updated: Mar 6, 2024

FXOS8700CQ已停产，不建议用于新设计。恩智浦建议客户考虑采用以下替代产品：

- FXLS8971CF或FXLS8974CF，面向加速度传感器应用
- NMH1000，面向磁场传感器应用

如果客户有需求，非要使用FXOS8700CQ，可以向Rochester electronics咨询是否有现货。
FXLS8471Q加速度传感器的用途广泛，具有噪声密度低、板载偏移小、温度性能好和灵敏度高等特点，非常适合工业、消费电子和汽车领域的各种高性能低重力应用。

特性：

- FXLS8471Q获得AEC-Q100的2级认证，并保证在-40°C至+105°C的扩展温度范围内运行
- 集成的运动检测功能包括倾斜、摇晃和点触检测，提供全新的矢量幅度输出，可简化实施并降低功耗。
- 串行外设接口的引脚与I2C加速度传感器产品组合的引脚相兼容

FXOS8700CQ Block Diagram

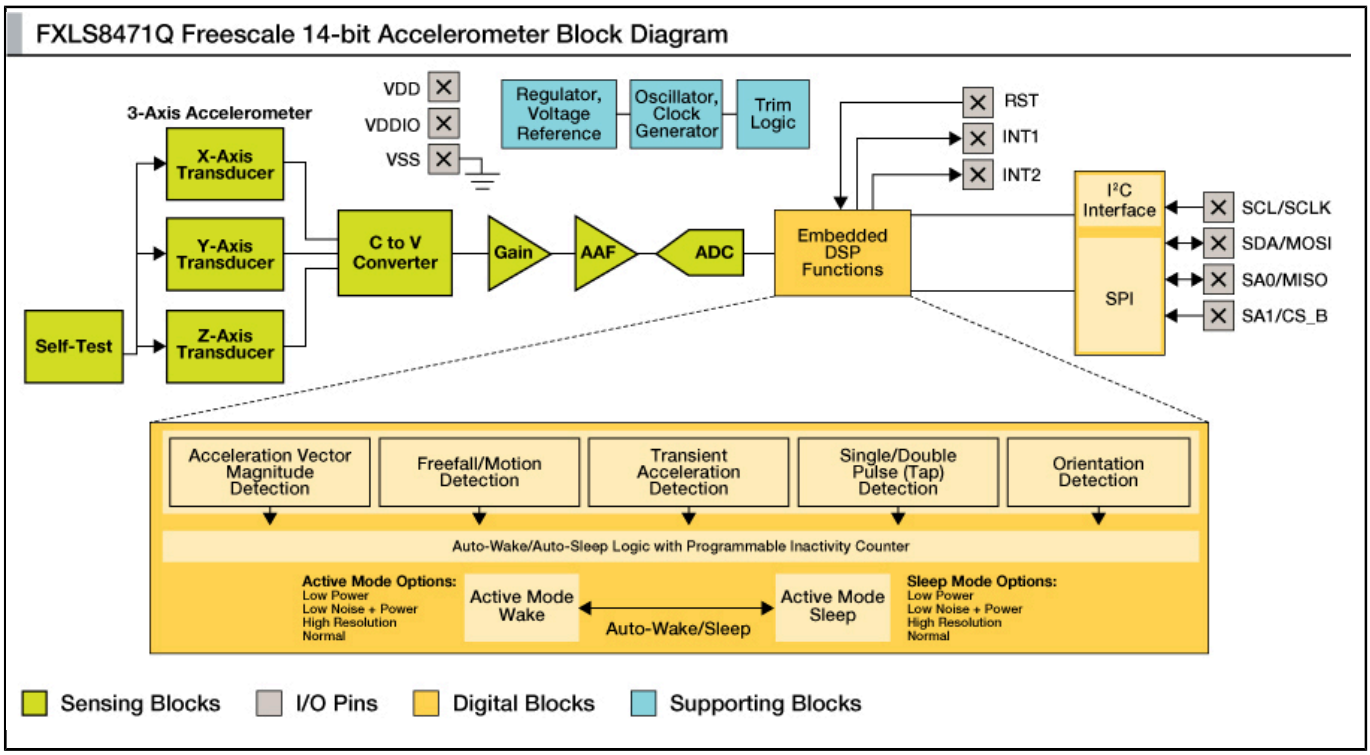

View additional information for 数字运动传感器——3D加速度传感器（±2g/±4g/±8g）+3D磁力计.

Note: The information on this document is subject to change without notice.

www.nxp.com
NXP and the NXP logo are trademarks of NXP B.V. All other product or service names are the property of their respective owners. The related technology may be protected by any or all of patents, copyrights, designs and trade secrets. All rights reserved. © 2024 NXP B.V.